EXHAUSTO Suomi puh. 045-113 2628
Nummiperkontie 21 fax. 02-432 0013
21250 MASKU

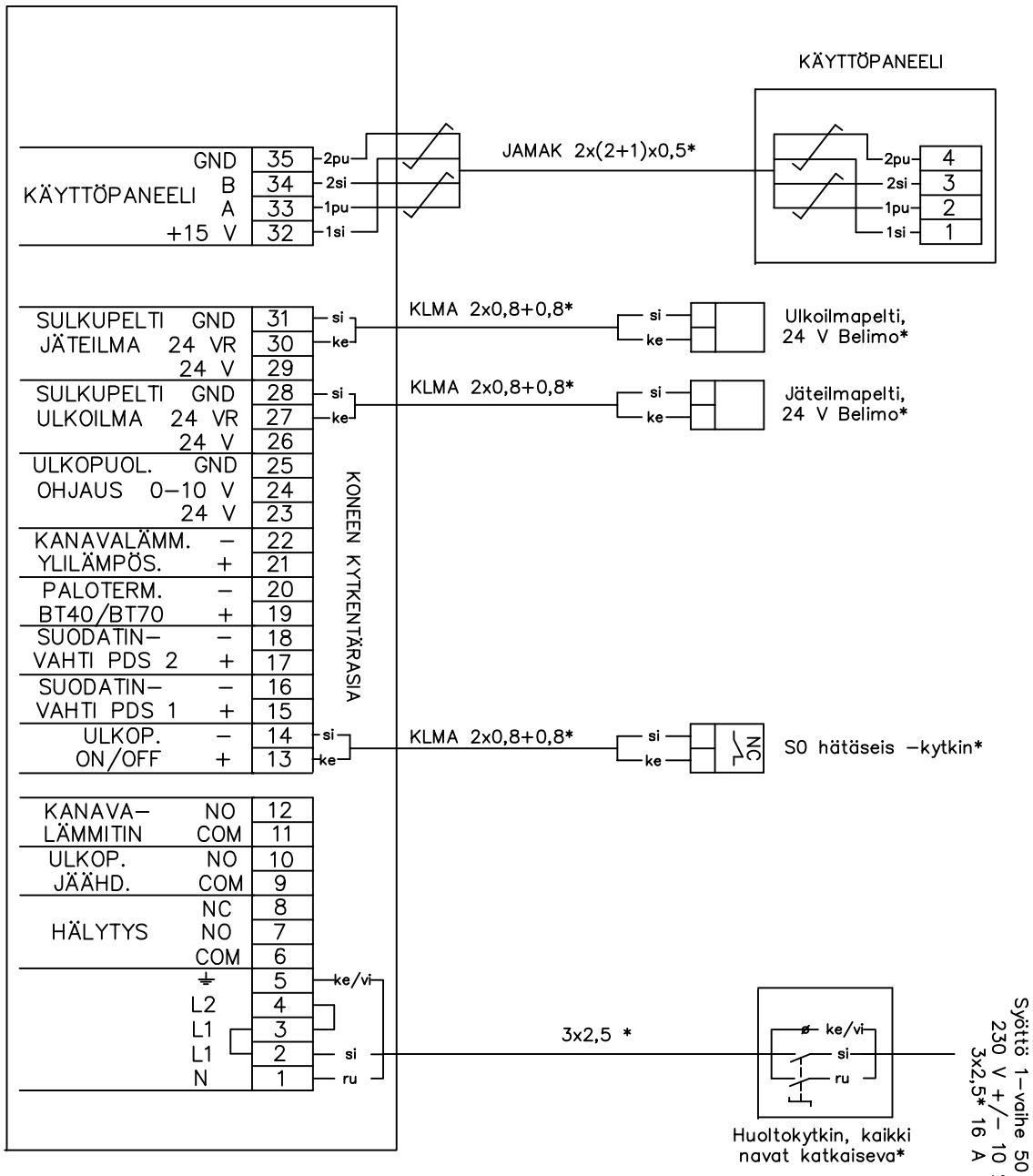

* ei sisälly konetoimitukseen

Valmistaja pidättää oikeudet muutoksiin

Rivilliitinkaavio VEX320-1 ja
VEX330-1 PHCE CHCE

Piirustus 6.1
Sivu 1/1